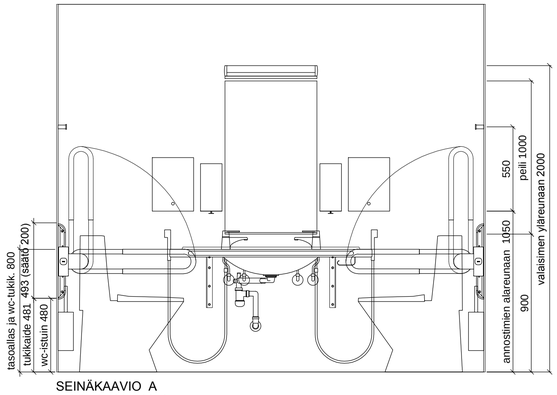

SEINÄKAAVIO A
Public double-sided

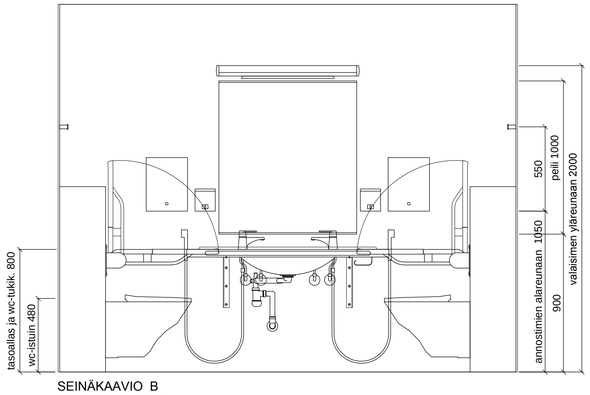

SEINÄKAAVIO B
Public double-sided W

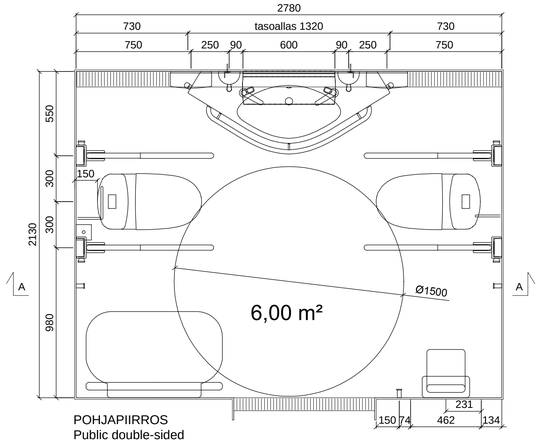

POHJAPIIRROS
Public double-sided

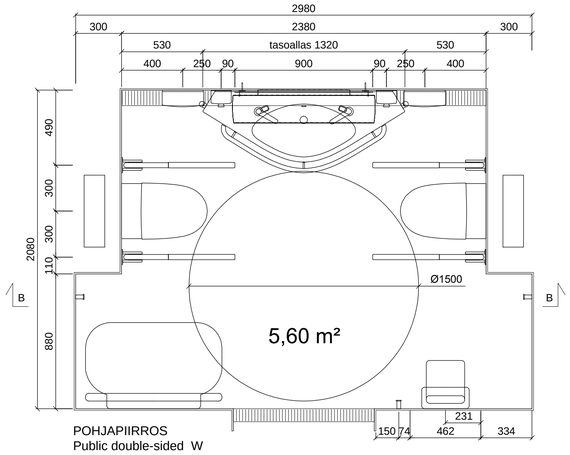

POHJAPIIRROS
Public double-sided W

KORPINEN OY 1.10 2014
A1 print is 1:20