Gaius Mini

800 x 400 mm

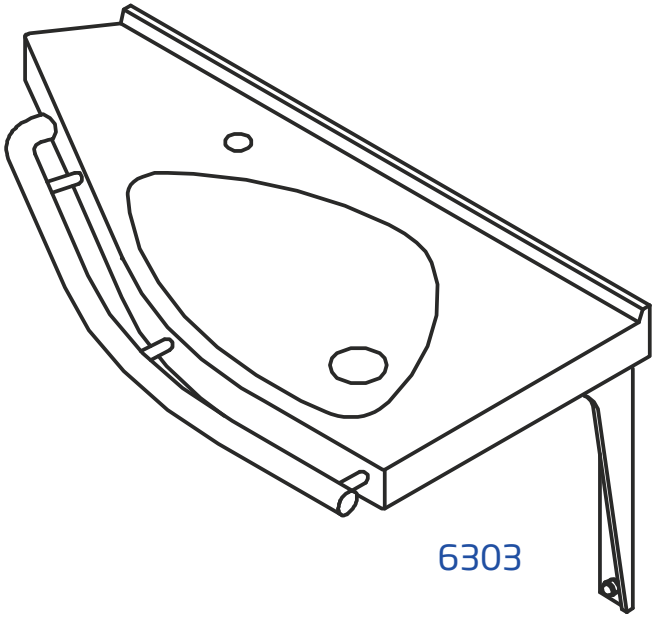

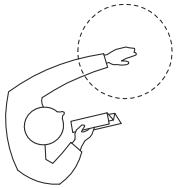

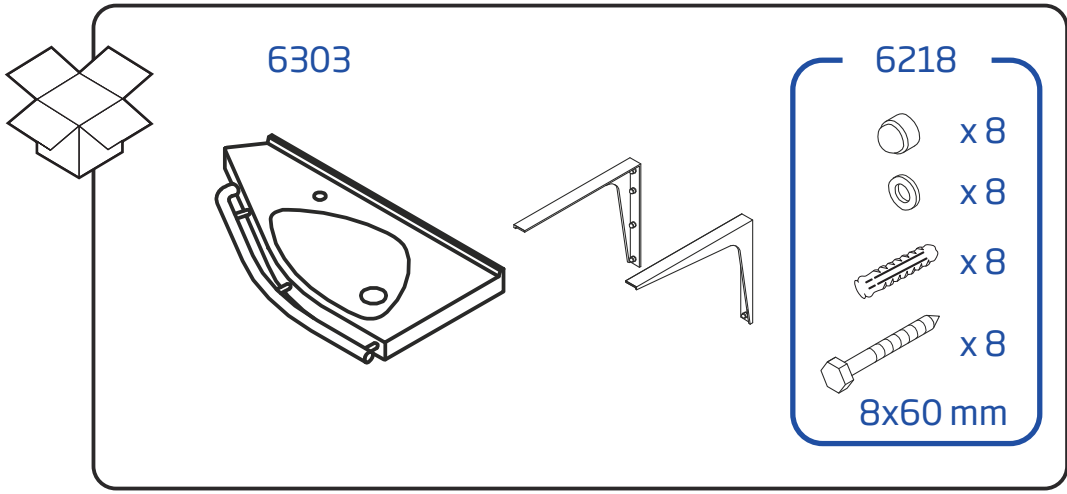

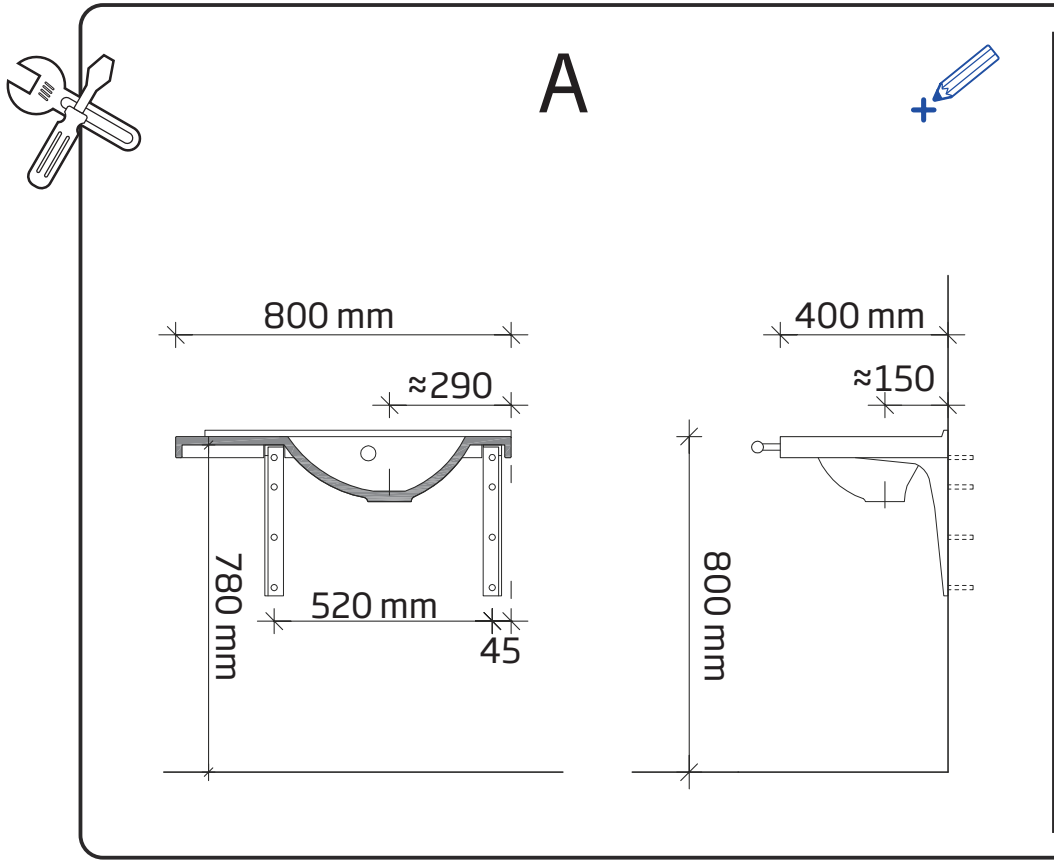

KORPINEN

06/2015

B

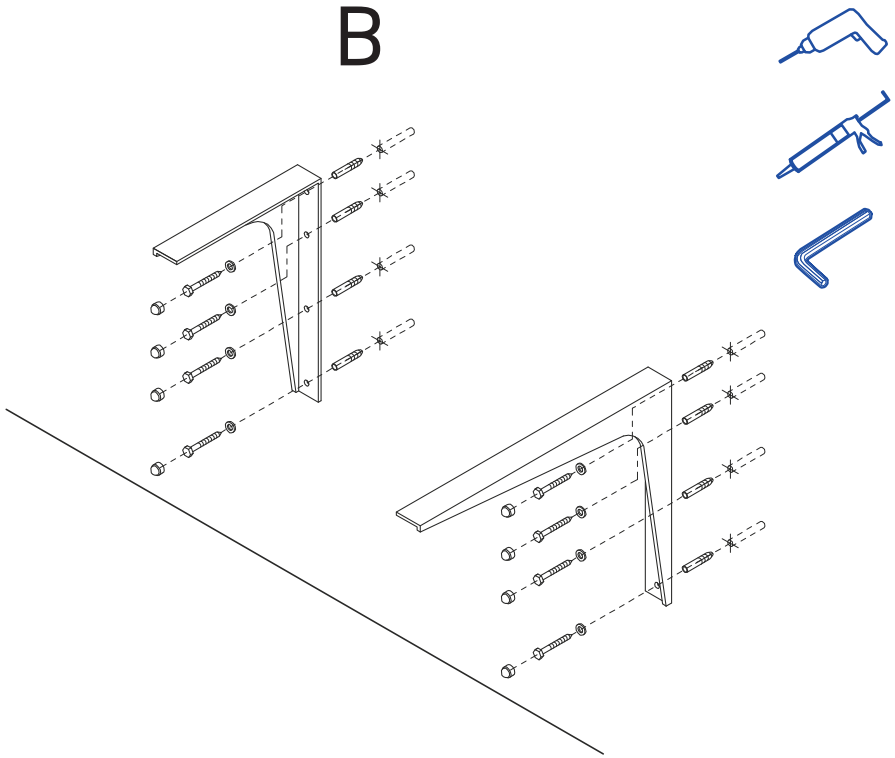
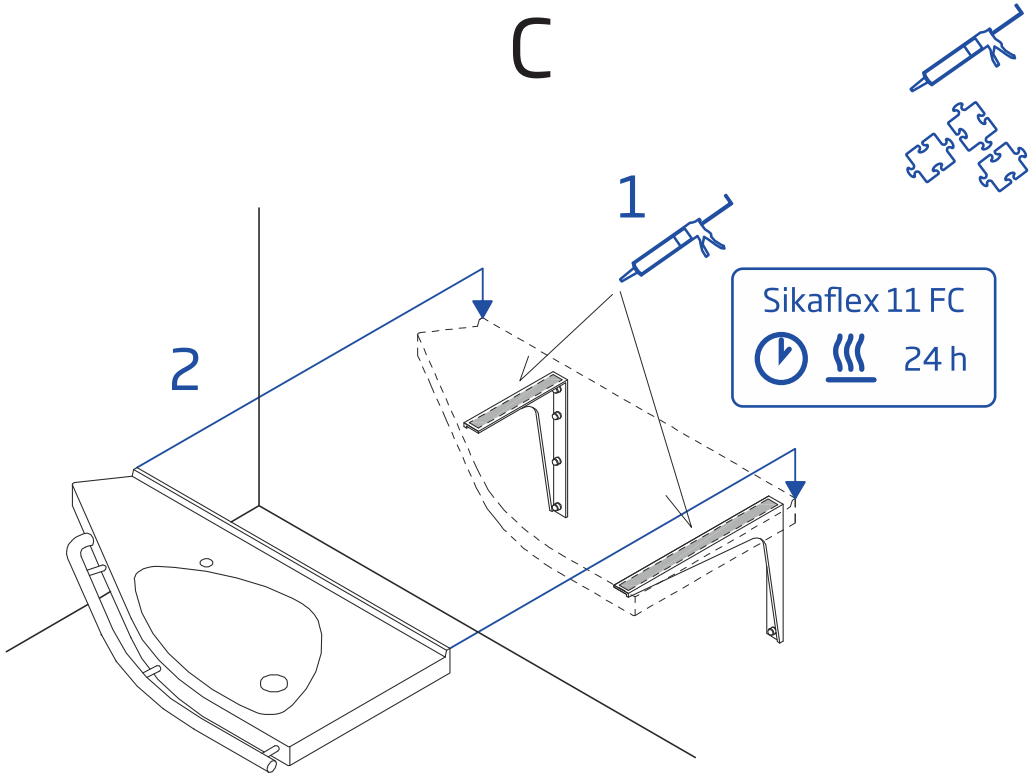
C